「系統情報の公開」に関する留意事項

1. 当社「系統利用に関する情報公表ルール」 に基づき、「予想潮流・系統構成」を公表するものです。

2. 公表する運用容量値は、電圧や系統安定度などの制約により、変わる場合があります。

3. 送電線名に発電所名，需要者名等が含まれている場合には，送電線名を「送電線」としております。

4. 当社の公開する系統アクセス情報を利用される方が，本情報を用いて行う一切の行為について、当社は責任を負いません。

転載禁止　東京電力パワーグリッド株式会社

長野県一部　系統構成 マッピング　～154kVの電力系統～

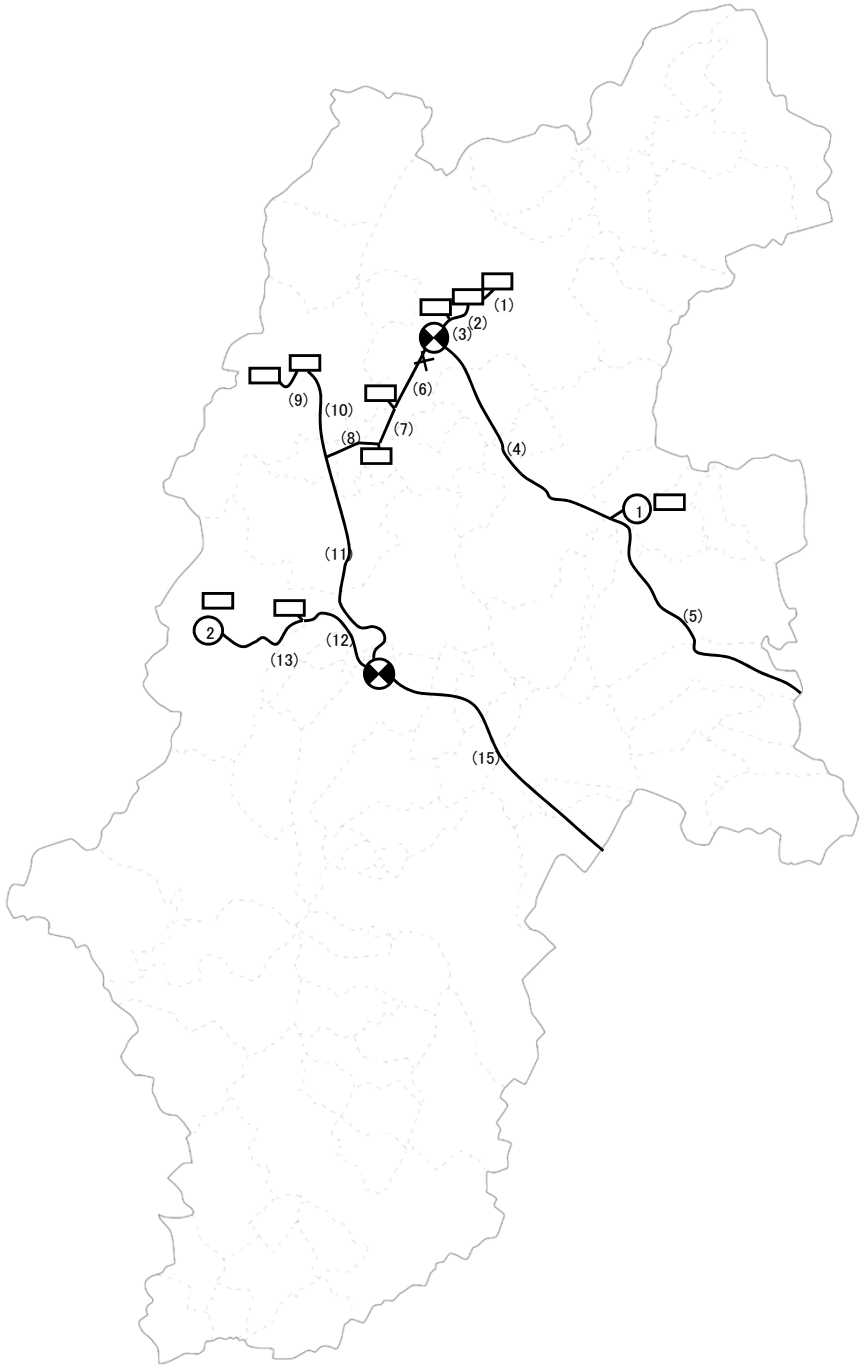

転載禁止　東京電力パワーグリッド株式会社　2025年5月7日

系統構成－154kV　長野県（一部）

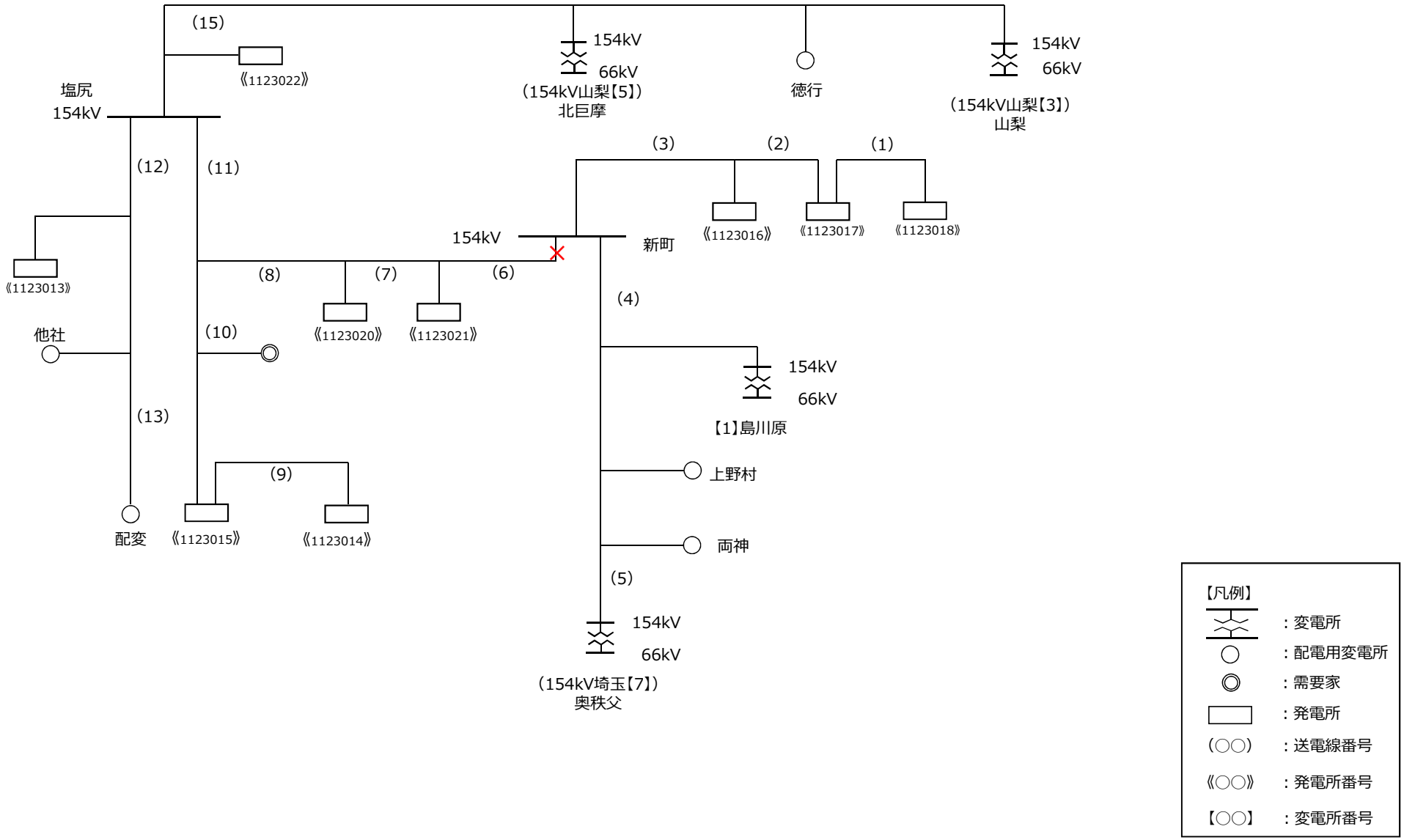

転載禁止　東京電力パワーグリッド株式会社　2025年5月7日

長野県(一部)

予想潮流一覧表～154kVの特高設備～

送電線No			送電線名	電圧(kV)	潮流正方向			回線数	設備容量(100%×回線数)(MW)	運用容量値(MW)	運用容量制約要因	予想潮流(混雑処理前)(MW)
長野県(一部)	154kV	1	小田切線	154	―	→	―	1	―	―	―	―
長野県(一部)	154kV	2	笹平線	154	新町(開)	→	発電所	2	226	126	熱容量	-32
長野県(一部)	154kV	3	笹平線	154	新町(開)	→	発電所	2	226	126	熱容量	-64
長野県(一部)	154kV	4	黒部幹線	154	島川原	→	新町(開)	2	294	165	熱容量	-64
長野県(一部)	154kV	5	黒部幹線	154	奥秩父	→	島川原	2	294	165	熱容量	-207
長野県(一部)	154kV	6	犀川線	154	―	→	―	1	―	―	―	―
長野県(一部)	154kV	7	犀川線	154	―	→	―	1	―	―	―	―
長野県(一部)	154kV	8	犀川線	154	松川	→	#48	1	129	129	熱容量	-38
長野県(一部)	154kV	9	中の沢線	154	#5	→	#1	1	113	113	熱容量	-49
長野県(一部)	154kV	10	大町線	154	松川	→	#8	2	258	145	熱容量	-100
長野県(一部)	154kV	11	大町線	154	塩尻	→	松川開閉所	2	258	145	熱容量	-138
長野県(一部)	154kV	12	甲信幹線山線	154	塩尻	→	#1	2	258	145	熱容量	-99
長野県(一部)	154kV	13	霞沢線	154	#1	→	#1	2	258	145	熱容量	-61
長野県(一部)	154kV	15	甲信幹線中線	154	山梨	→	塩尻	2	328	183	熱容量	-236

転載禁止　東京電力パワーグリッド株式会社　2025年5月7日

長野県(一部)

予想潮流一覧表～154kVの特高設備～

変電所No	変電所名	電圧(kV)		台数	設備容量（100%×台数）(MW)	運用容量値(MW)	運用容量制約要因	予想潮流（混雑処理前）(MW)
		一次	二次					
長野県（一部） 154kV 1	島川原	154	66	2	190	114	熱容量	-292

転載禁止 東京電力パワーグリッド株式会社 2025年5月7日

長野県一部　系統構成 マッピング　～66kVの電力系統～

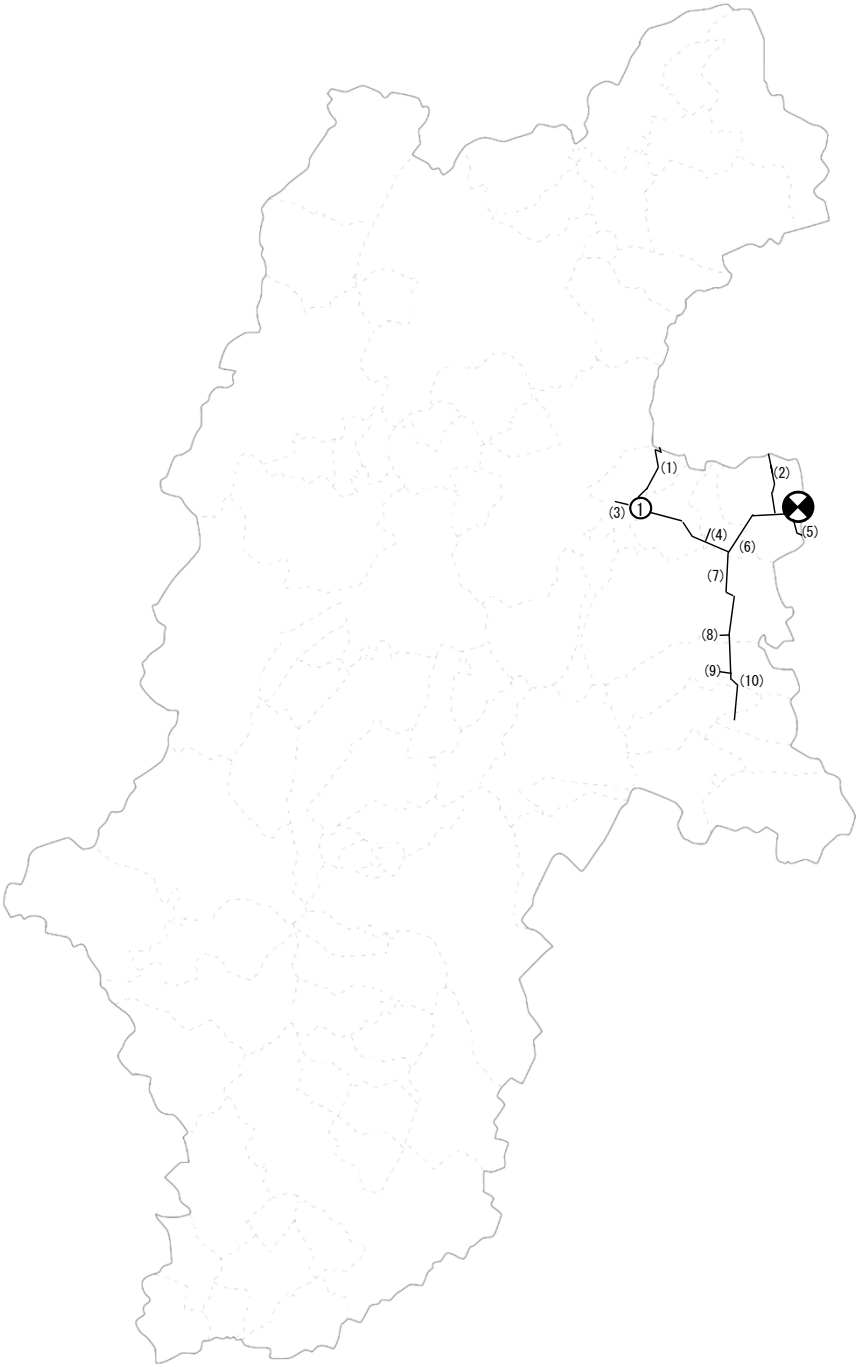

転載禁止　東京電力パワーグリッド株式会社　2025年5月7日

系統構成ー66kV　長野県　島川原系統

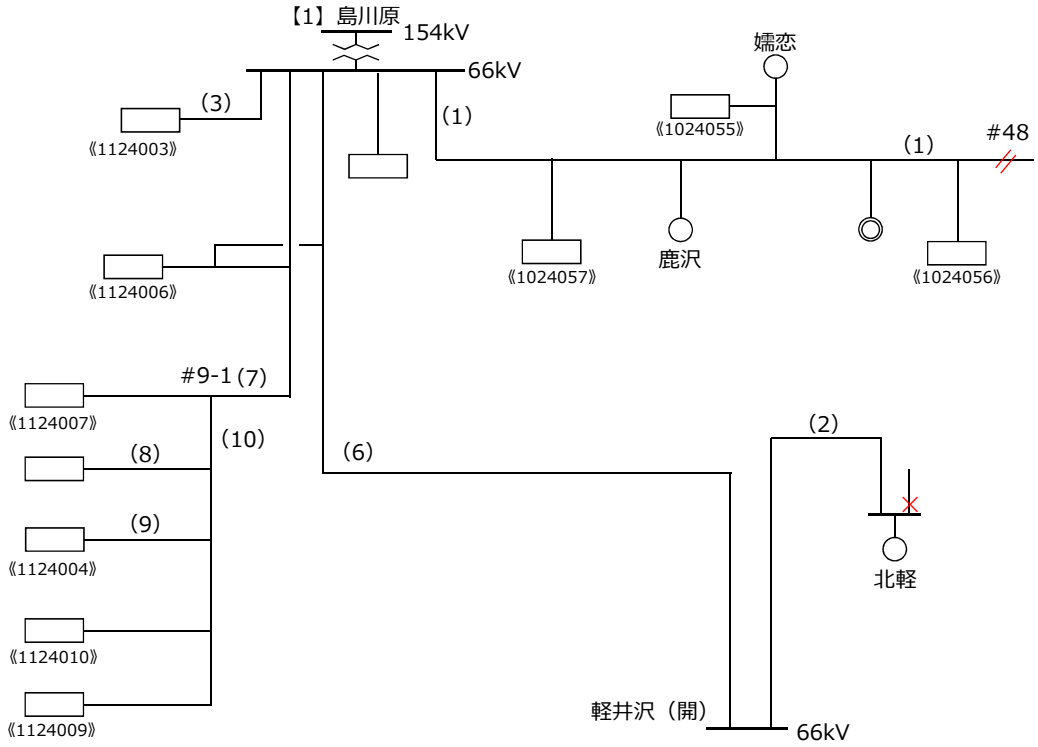

【凡例】

	：変電所
	：配電用変電所
	：需要家
	：発電所
（○○）	：送電線番号
《○○》	：発電所番号
【○○】	：変電所番号

転載禁止　東京電力パワーグリッド株式会社　2025年5月7日

長野県(一部)

予想潮流一覧表～66kVの特高設備～

送電線No			送電線名	電圧(kV)	潮流正方向			回線数	設備容量(100%×回線数)(MW)	運用容量値(MW)	運用容量制約要因	予想潮流(混雑処理前)(MW)
長野県(一部)	66kV	1	上信線	66	島川原	→	#48	2	100	56	熱容量	-70
長野県(一部)	66kV	2	北軽線	66	軽井沢(開)	→	北軽	1	32	32	熱容量	-34
長野県(一部)	66kV	3	塩川線	66	―	→	―	1	―	―	―	―
長野県(一部)	66kV	4	小諸線	66	―	→	―	2	―	―	―	―
長野県(一部)	66kV	5	軽磯線	66	軽井沢(開)	→	分岐	1	58	29	熱容量	0
長野県(一部)	66kV	6	北佐久線	66	島川原	→	軽井沢(開)	1	47	47	熱容量	-17
長野県(一部)	66kV	7	南佐久線	66	島川原	→	#9-1分岐	1	47	47	熱容量	-35
長野県(一部)	66kV	8	海瀬線	66	―	→	―	2	―	―	―	―
長野県(一部)	66kV	9	穂積線	66	―	→	―	2	―	―	―	―
長野県(一部)	66kV	10	東信線	66	#9-1分岐	→	発電所	2	94	53	熱容量	-15

転載禁止　東京電力パワーグリッド株式会社　2025年5月7日

長野県(一部)

予想潮流一覧表～66kVの特高設備～

変電所No	変電所名	電圧(kV) 一次	電圧(kV) 二次	台数	設備容量（100%×台数）（MW）	運用容量値（MW）	運用容量制約要因	予想潮流（混雑処理前）（MW）
長野県（一部） 66kV 1	島川原	154	66	2	190	114	熱容量	-306

転載禁止　東京電力パワーグリッド株式会社　2025年5月7日