「系統情報の公開」に関する留意事項

1. 当社「系統利用に関する情報公表ルール」 に基づき、「予想潮流・系統構成」を公表するものです。

2. 公表する運用容量値は、電圧や系統安定度などの制約により、変わる場合があります。

3. 送電線名に発電所名，需要者名等が含まれている場合には，送電線名を「送電線」としております。

4. 当社の公開する系統アクセス情報を利用される方が，本情報を用いて行う一切の行為について、当社は責任を負いません。

転載禁止　東京電力パワーグリッド株式会社

千葉県　系統構成 マッピング　～154kVの電力系統～

転載禁止　東京電力パワーグリッド株式会社　2025年5月7日

系統構成－154kV 千葉県

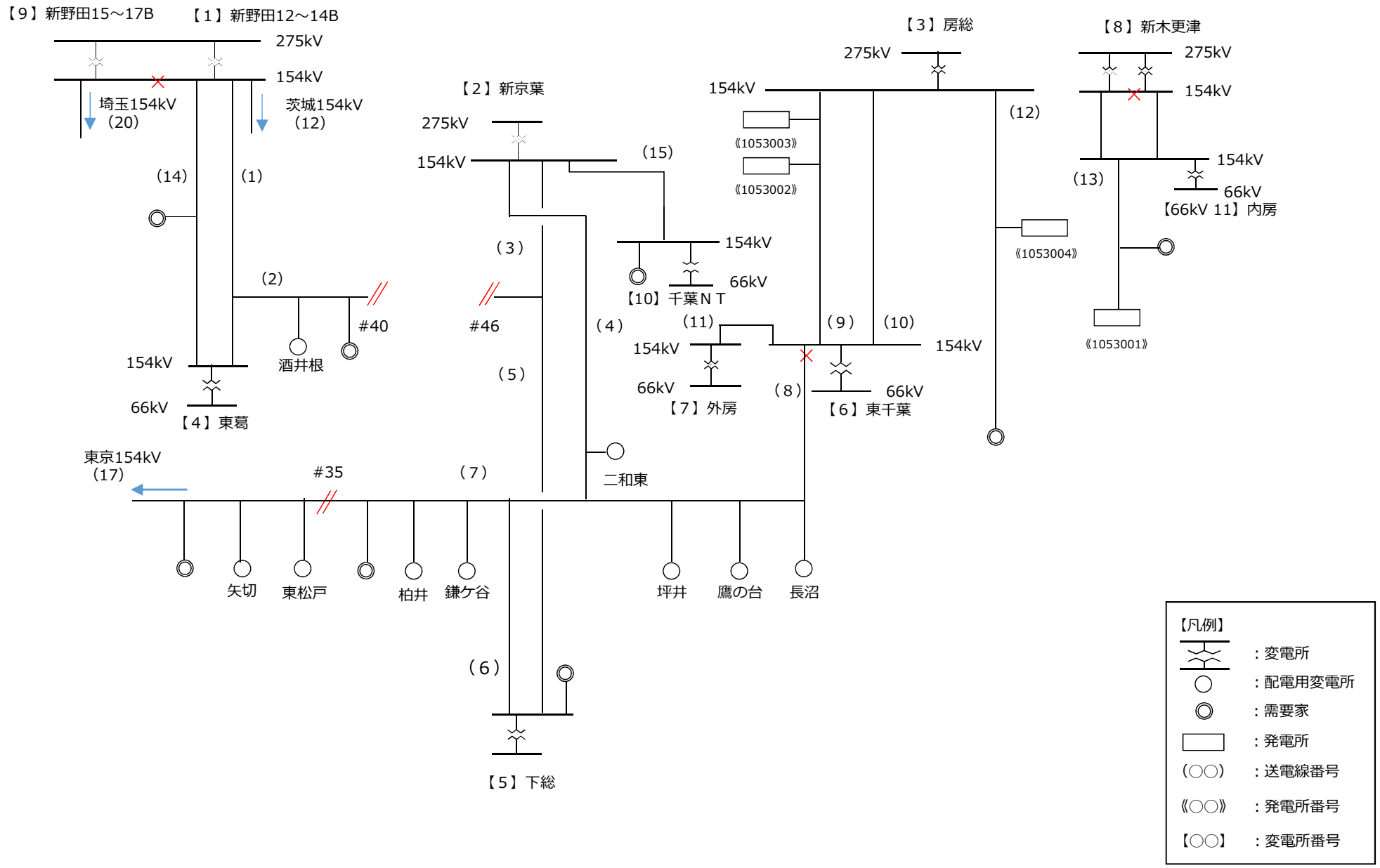

転載禁止　東京電力パワーグリッド株式会社　2025年5月7日

千葉県

予想潮流一覧表～154kVの特高設備～

送電線No			送電線名	電圧(kV)	潮流正方向			回線数	設備容量(100%×回線数)(MW)	運用容量値(MW)	運用容量制約要因	予想潮流(混雑処理前)(MW)
千葉県	154kV	1	東葛線1・2L	154	新野田	→	東葛	2	514	290	熱容量	70
千葉県	154kV	2	下葛線	154	新野田	→	需要家分岐	2	176	176	熱容量	7
千葉県	154kV	3	下総線	154	新京葉	→	下総	2	260	260	熱容量	82
千葉県	154kV	4	北船橋線	154	新京葉	→	下総	2	492	492	熱容量	89
千葉県	154kV	5	下総線	154	新京葉	→	下総	2	260	260	熱容量	82
千葉県	154kV	6	北船橋線	154	新京葉	→	下総	2	234	234	熱容量	114
千葉県	154kV	7	矢切線	154	新京葉	→	№34	2	1,506	870	熱容量	28
千葉県	154kV	8	坪井線	154	新京葉	→	坪井	2	986	565	熱容量	26
千葉県	154kV	9	東千葉房総線	154	房総	→	東千葉	2	1,052	577	熱容量	−586
千葉県	154kV	10	生実線	154	房総	→	東千葉	2	493	493	熱容量	−899
千葉県	154kV	11	東千葉外房線	154	房総	→	東千葉	2	986	565	熱容量	−1,189
千葉県	154kV	12	市原五井線	154	房総	→	#37	2	294	195	熱容量	8
千葉県	154kV	13	送電線	154	―	→	―	2	―	―	―	―
千葉県	154kV	14	東葛線3・4L	154	新野田	→	東葛	2	514	290	熱容量	71
千葉県	154kV	15	木下線	154	新京葉	→	千葉NT	2	986	565	熱容量	75

転載禁止　東京電力パワーグリッド株式会社　2025年5月7日

千葉県

予想潮流一覧表～154kVの特高設備～

変電所No			変電所名	電圧(kV) 一次	電圧(kV) 二次	台数	設備容量（100%×台数）（MW）	運用容量値（MW）	運用容量制約要因	最大予想潮流（混雑処理前）（MW）
千葉県	154kV	1	新野田12-14B	275	154	3	685	524	熱容量	175
千葉県	154kV	2	新京葉	275	154	3	991	680	熱容量	255
千葉県	154kV	3	房総	275	154	4	970	743	熱容量	-1,936
千葉県	154kV	4	東葛	154	66	4	659	564	熱容量	130
千葉県	154kV	5	下総	154	66	4	752	677	熱容量	196
千葉県	154kV	6	東千葉	154	66	4	754	678	熱容量	-274
千葉県	154kV	7	外房	154	66	3	563	449	熱容量	-380
千葉県	154kV	8	新木更津	275	154	2	854	513	熱容量	-1,015
千葉県	154kV	9	新野田15-17B	275	154	3	685	524	熱容量	175
千葉県	154kV	10	千葉NT	154	66	3	570	513	熱容量	75

転載禁止　東京電力パワーグリッド株式会社　2025年5月7日

千葉県　系統構成 マッピング　～66kVの電力系統～

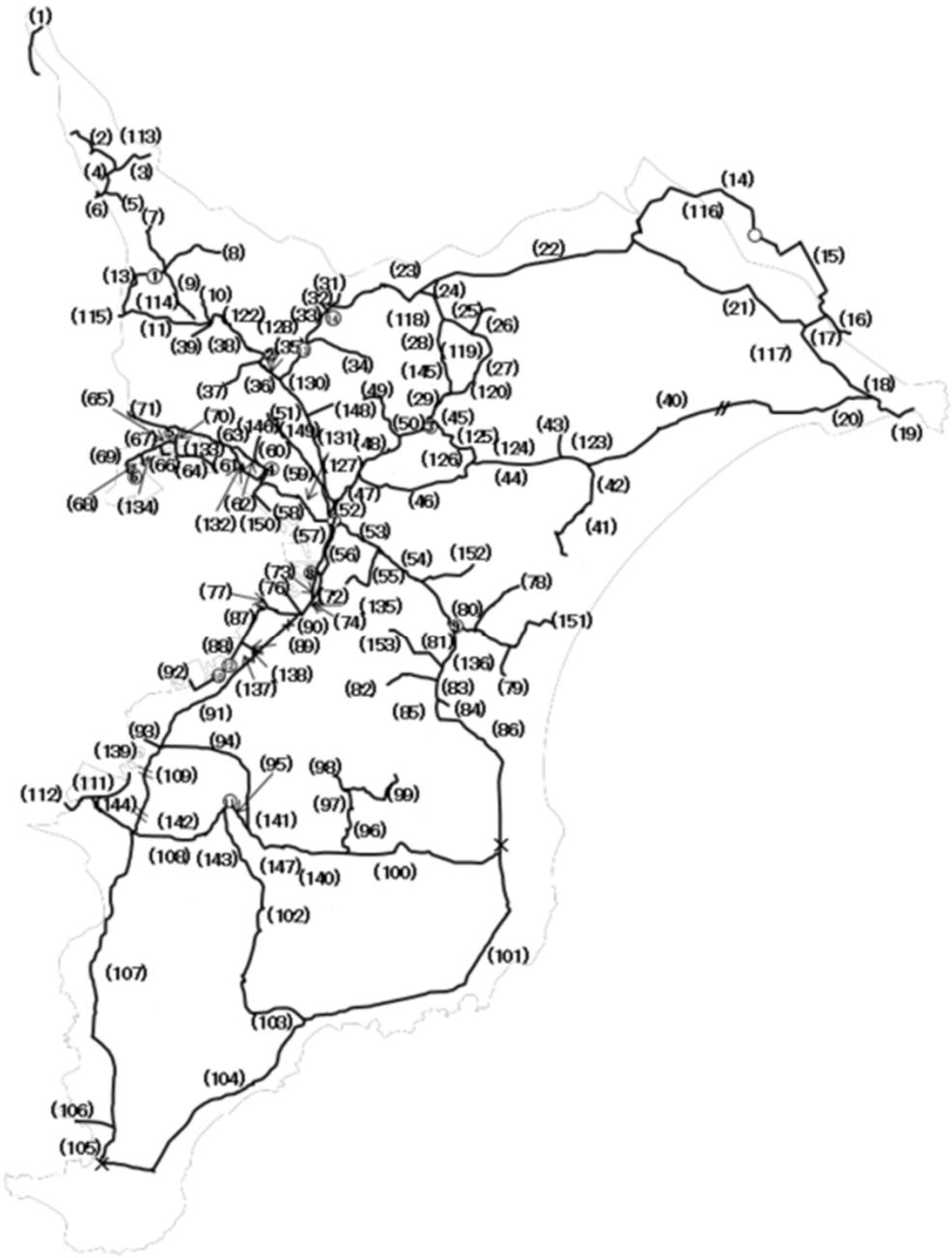

転載禁止　東京電力パワーグリッド株式会社　2025年5月7日

系統構成−66kV 千葉県 東葛系統

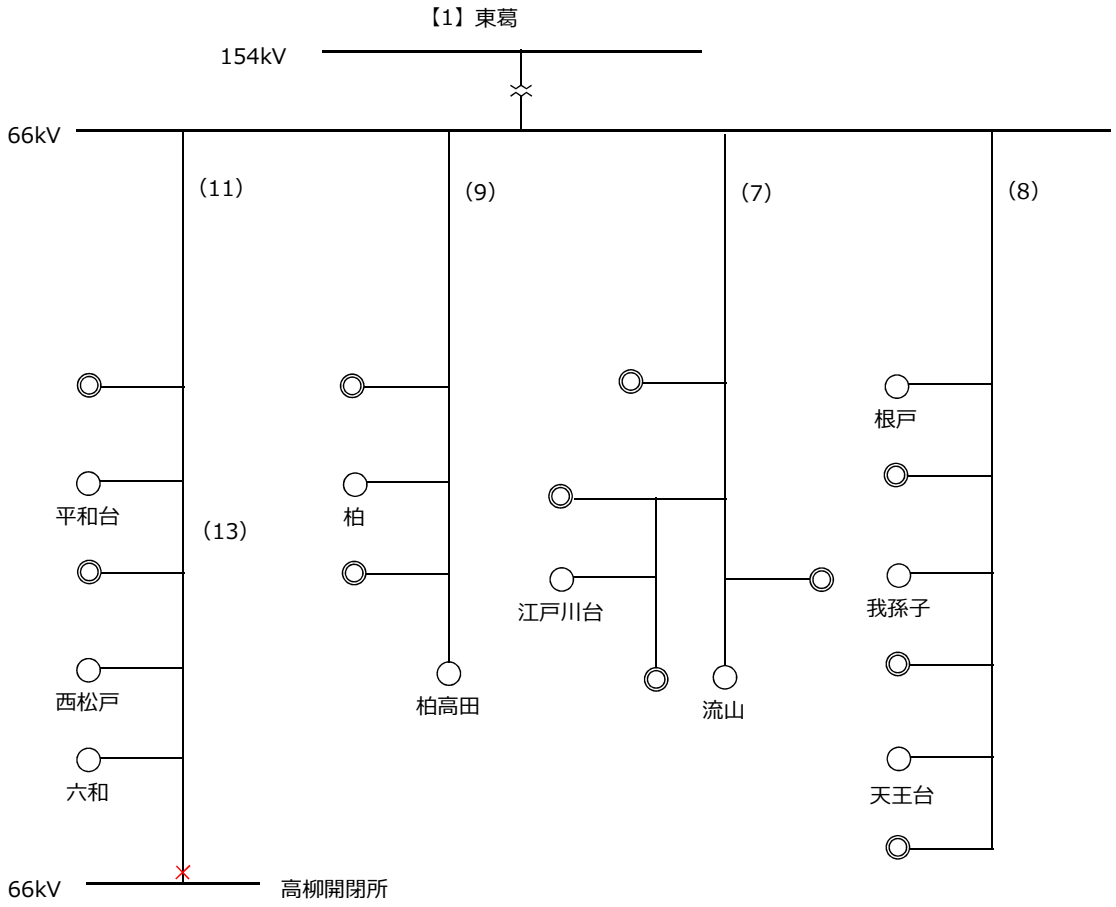

【凡例】

：変電所

：配電用変電所

：需要家

：発電所

（○○）：送電線番号

《○○》：発電所番号

【○○】：変電所番号

転載禁止　東京電力パワーグリッド株式会社　2025年5月7日

系統構成−66kV 千葉県　新京葉系統

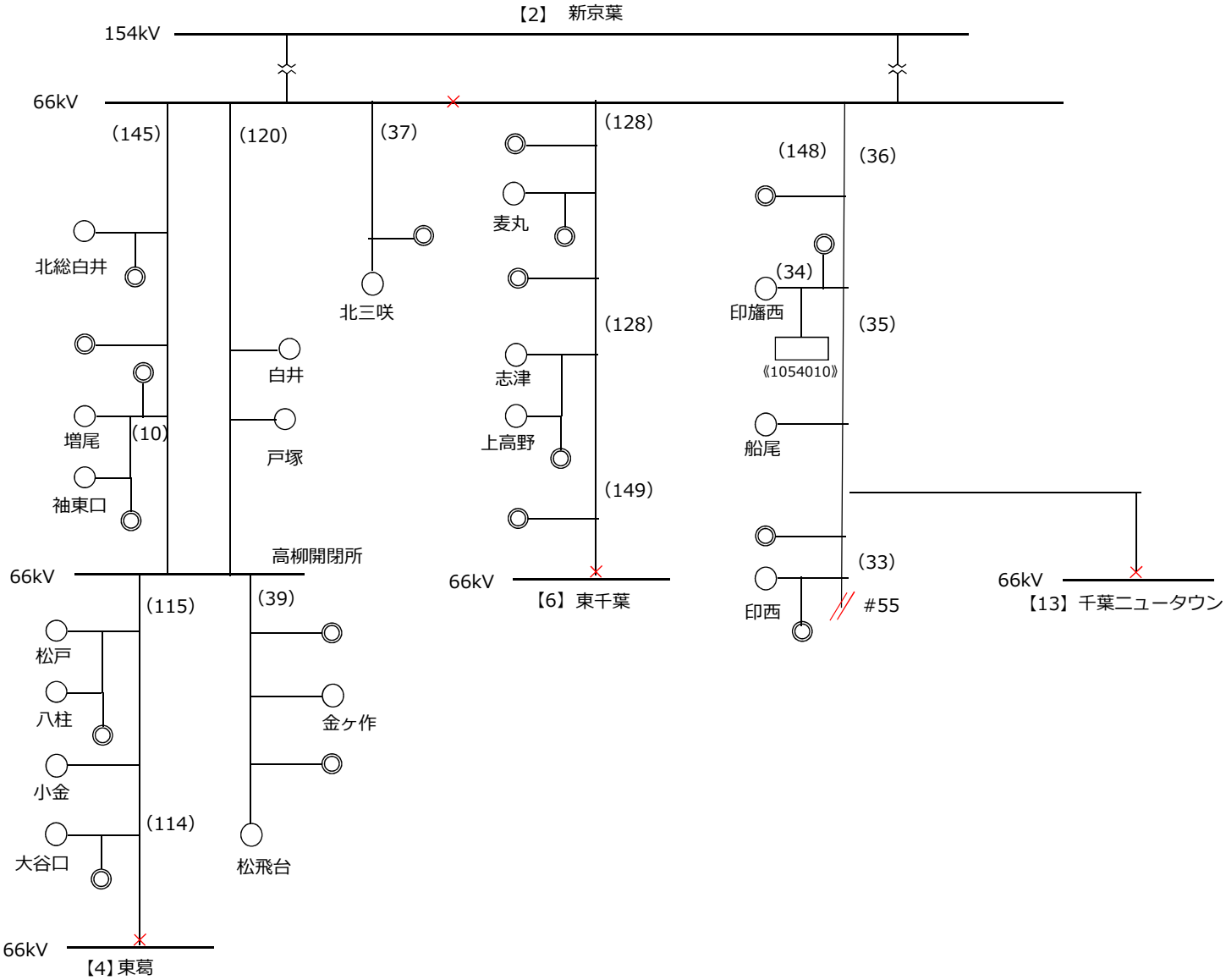

【凡例】

	：変電所
	：配電用変電所
	：需要家
	：発電所
(○○)	：送電線番号
《○○》	：発電所番号
【○○】	：変電所番号

転載禁止　東京電力パワーグリッド株式会社　2025年5月7日

系統構成−66kV 千葉県 北総系統

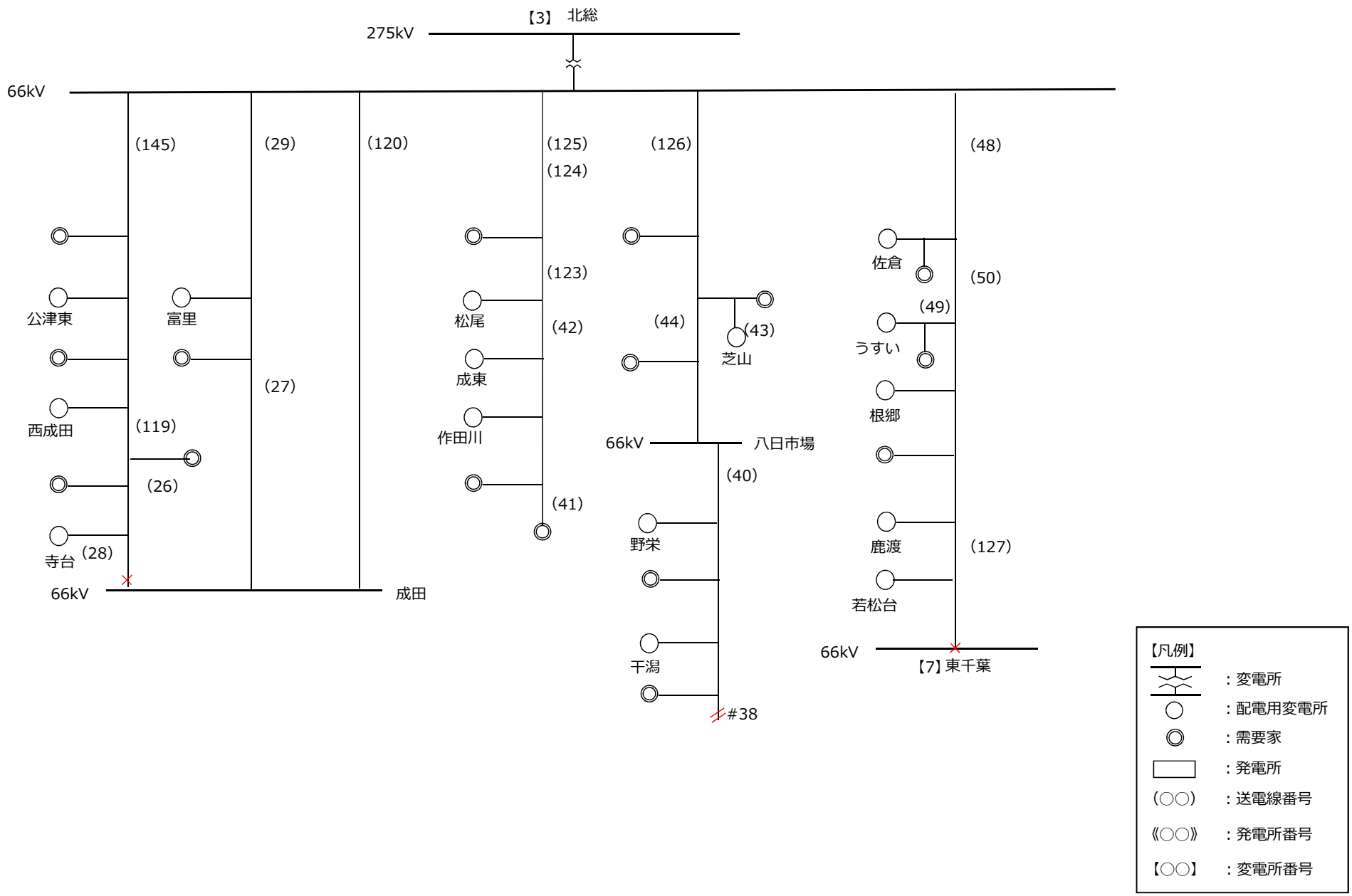

転載禁止　東京電力パワーグリッド株式会社　2025年5月7日

系統構成−66kV 千葉県 下総系統

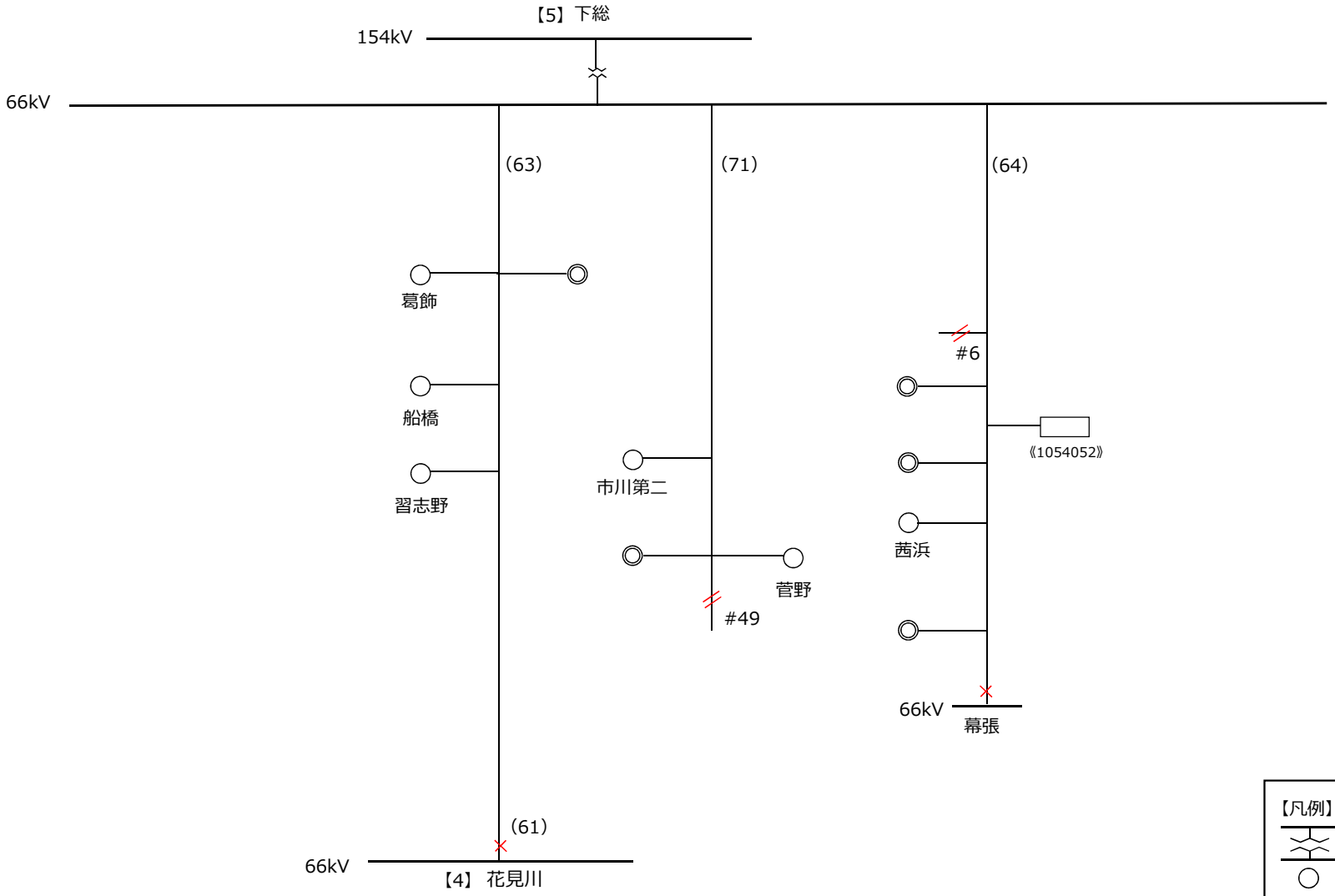

転載禁止　東京電力パワーグリッド株式会社　2025年5月7日

系統構成−66kV 千葉県 花見川系統

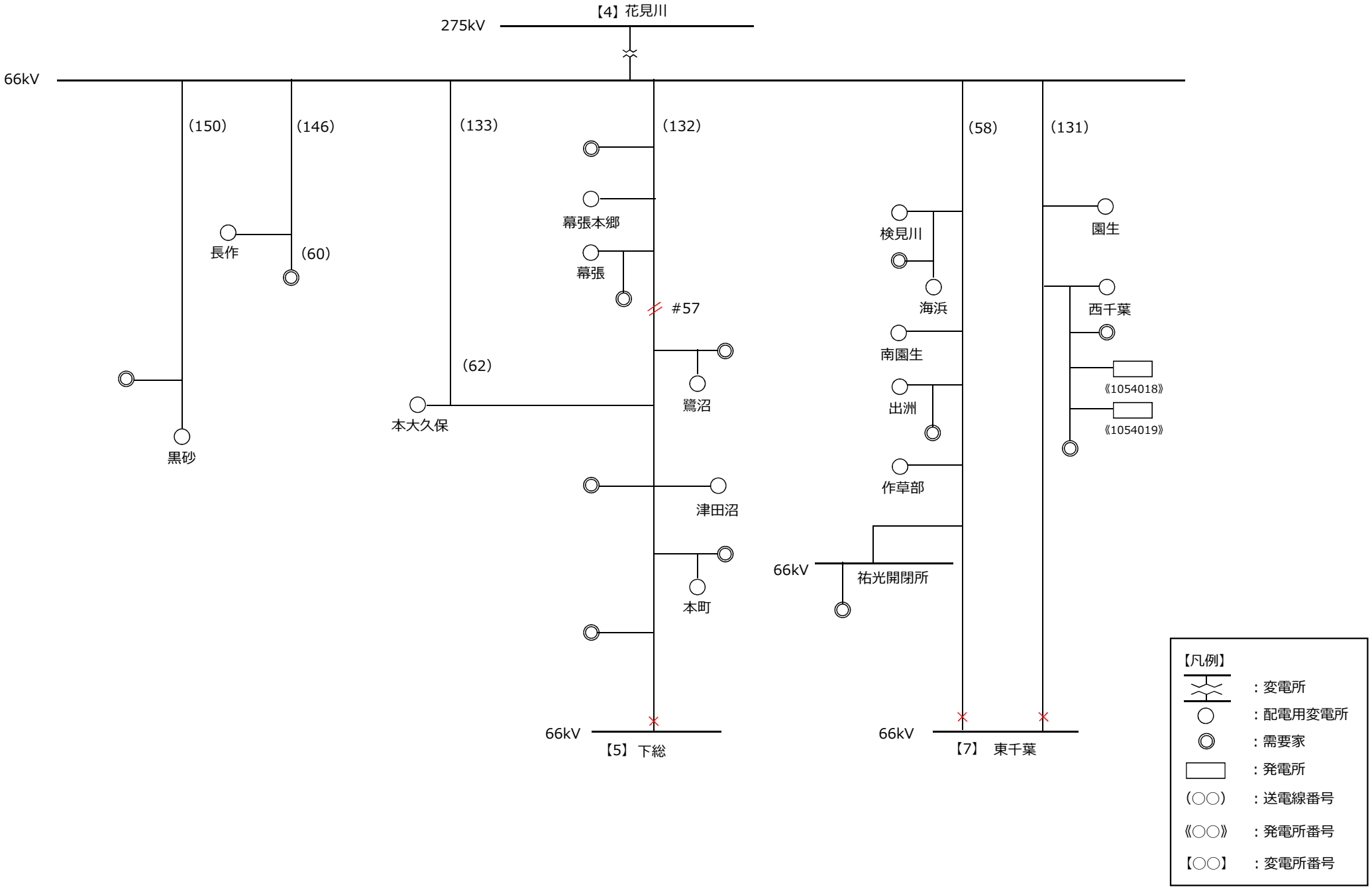

転載禁止　東京電力パワーグリッド株式会社　2025年5月7日

系統構成−66kV 千葉県 葛南系統

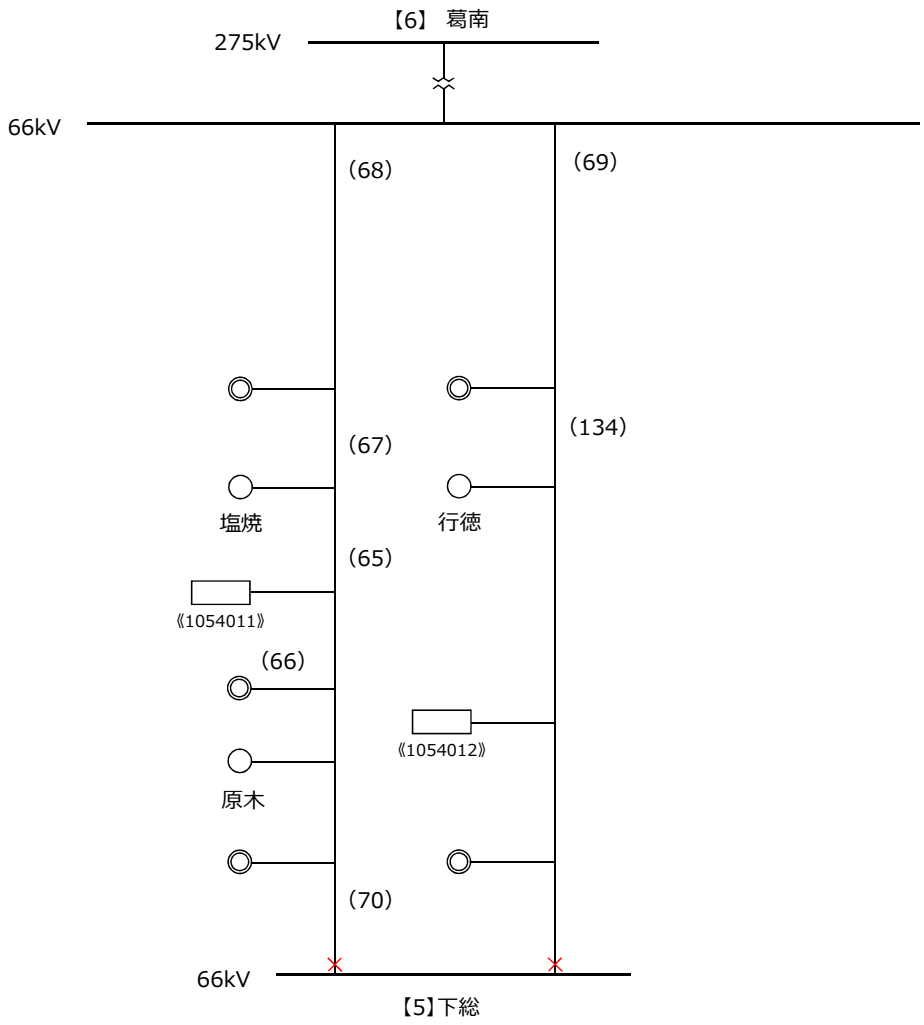

【凡例】

	：変電所
	：配電用変電所
	：需要家
	：発電所
(○○)	：送電線番号
《○○》	：発電所番号
【○○】	：変電所番号

転載禁止　東京電力パワーグリッド株式会社　2025年5月7日

系統構成−66kV 千葉県 東千葉系統

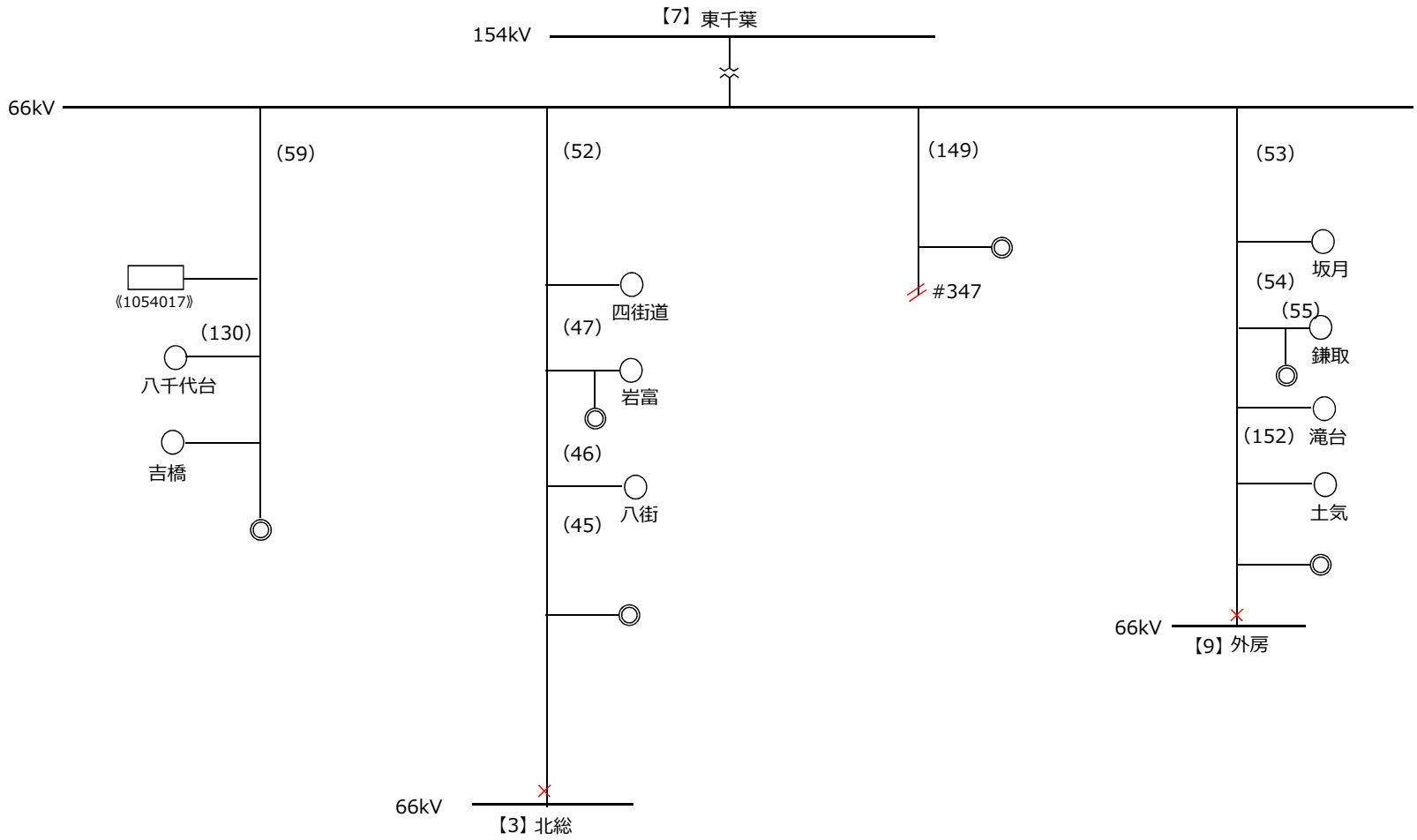

【凡例】

	：変電所
	：配電用変電所
	：需要家
	：発電所
(○○)	：送電線番号
《○○》	：発電所番号
【○○】	：変電所番号

転載禁止　東京電力パワーグリッド株式会社　2025年5月7日

系統構成−66kV 千葉県 千葉中央系統

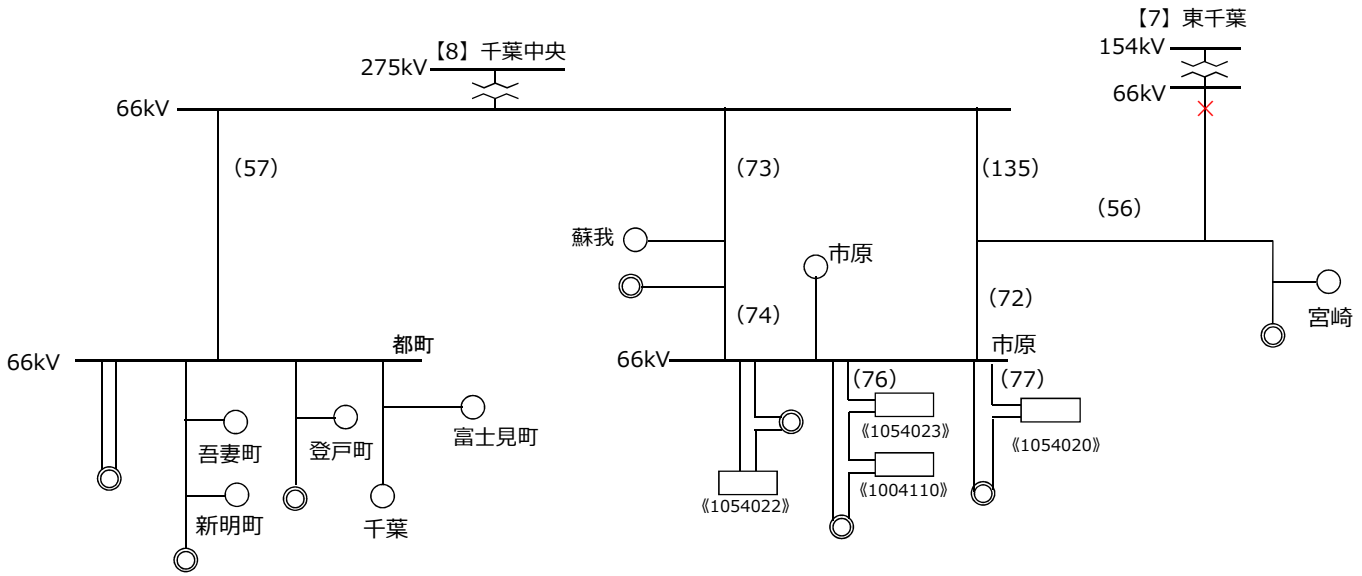

【凡例】

	：変電所
	：配電用変電所
	：需要家
	：発電所
(○○)	：送電線番号
《○○》	：発電所番号
【○○】	：変電所番号

転載禁止　東京電力パワーグリッド株式会社　2025年5月7日

系統構成−66kV 千葉県 外房系統

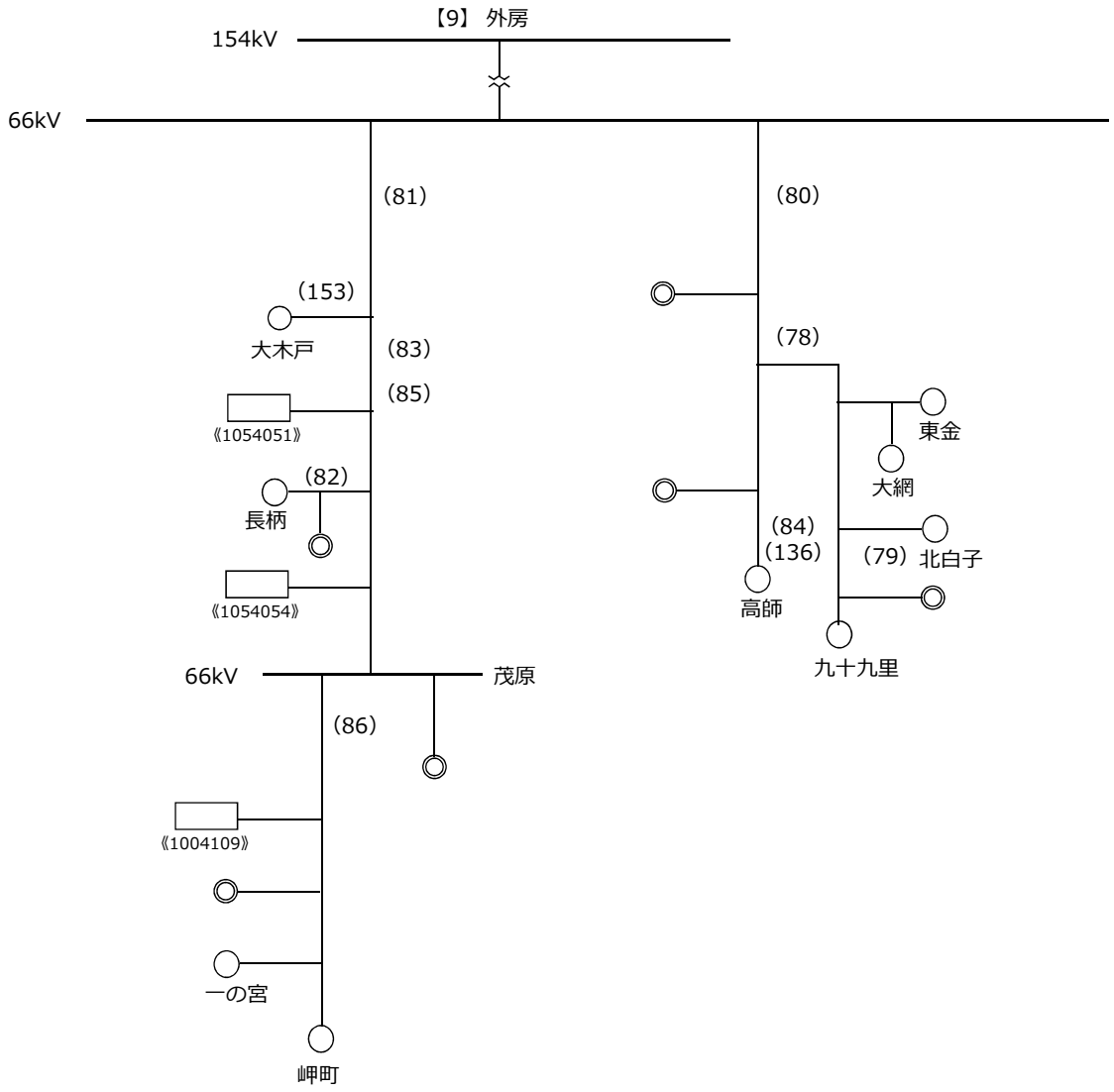

【凡例】

	：変電所
	：配電用変電所
	：需要家
	：発電所
（○○）	：送電線番号
《○○》	：発電所番号
【○○】	：変電所番号

転載禁止　東京電力パワーグリッド株式会社　2025年5月7日

系統構成−66kV 千葉県 姉崎中央系統

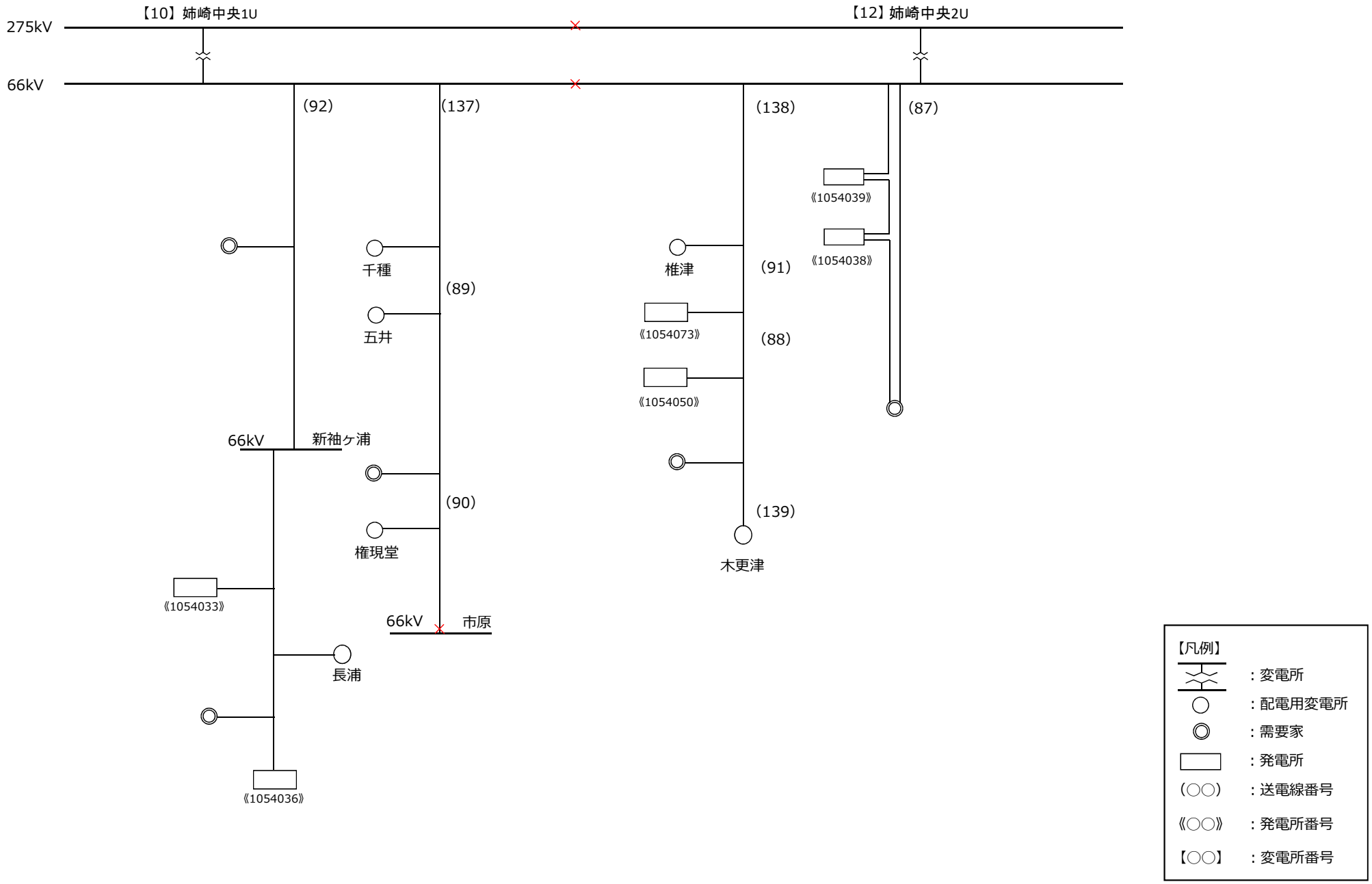

転載禁止　東京電力パワーグリッド株式会社　2025年5月7日

系統構成−66kV 千葉県 内房系統

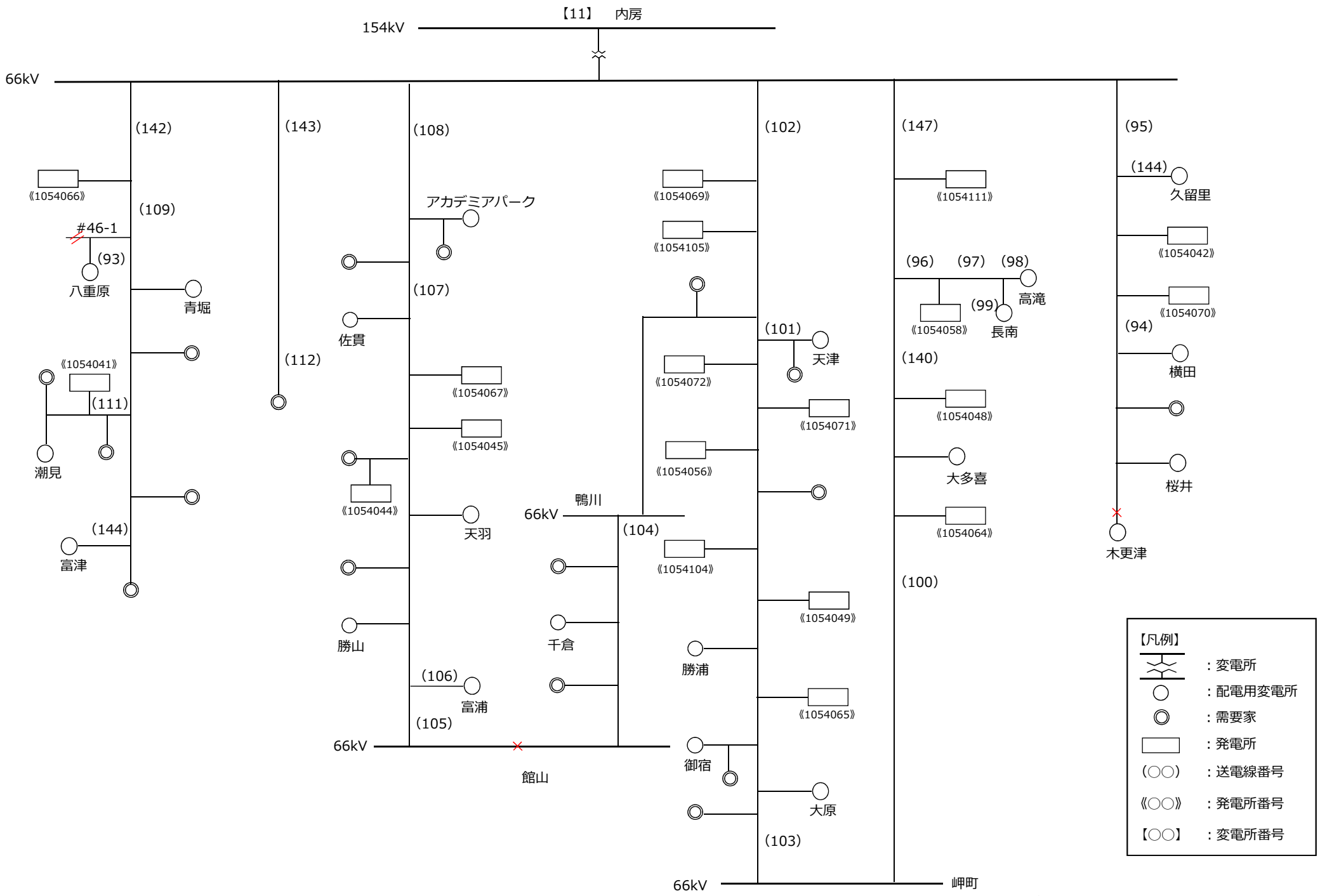

転載禁止 東京電力パワーグリッド株式会社 2025年5月7日

系統構成−66kV 千葉県　千葉印西系統

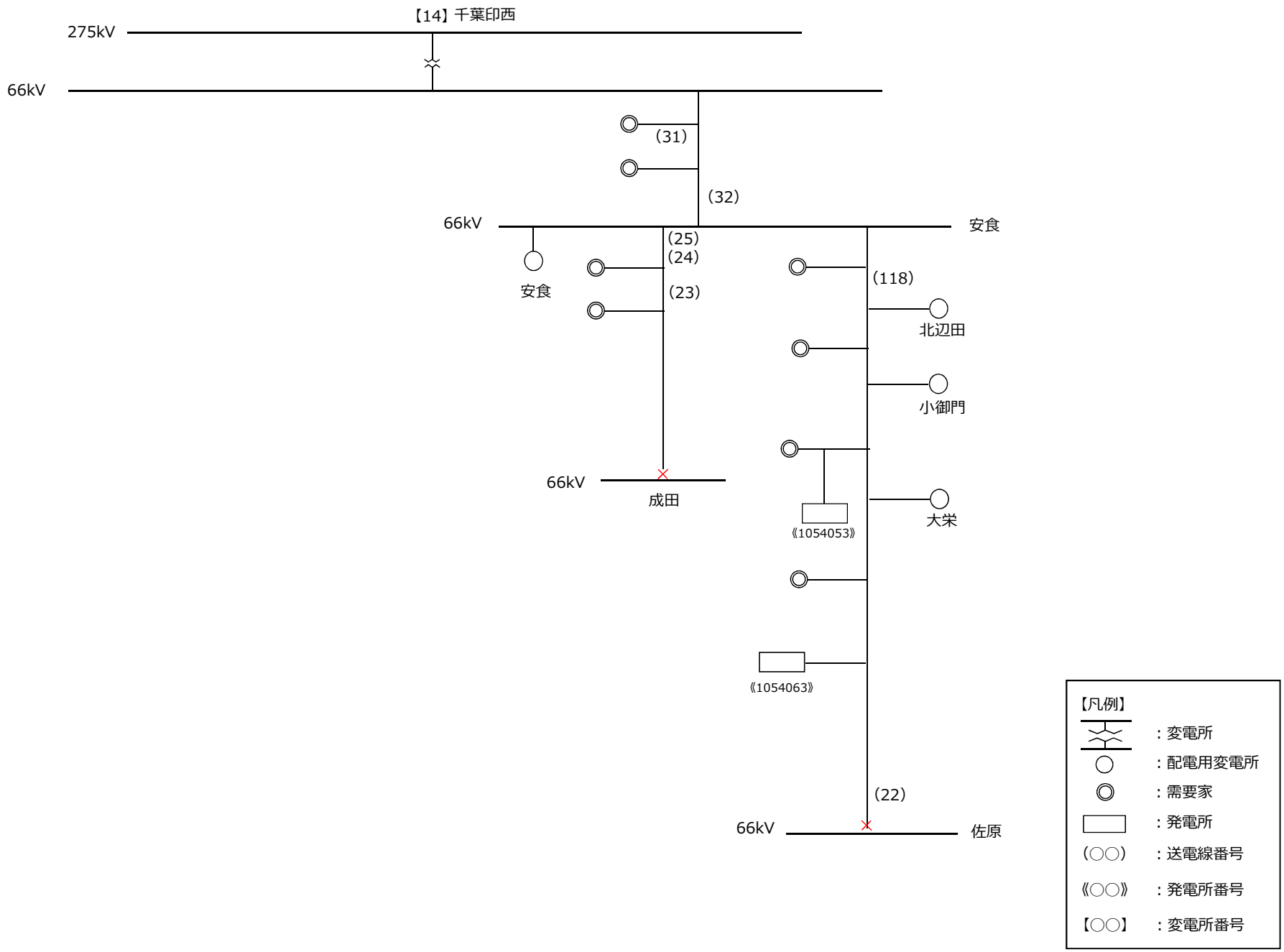

転載禁止　東京電力パワーグリッド株式会社　2025年5月7日

系統構成−66kV 千葉県 鹿島系統

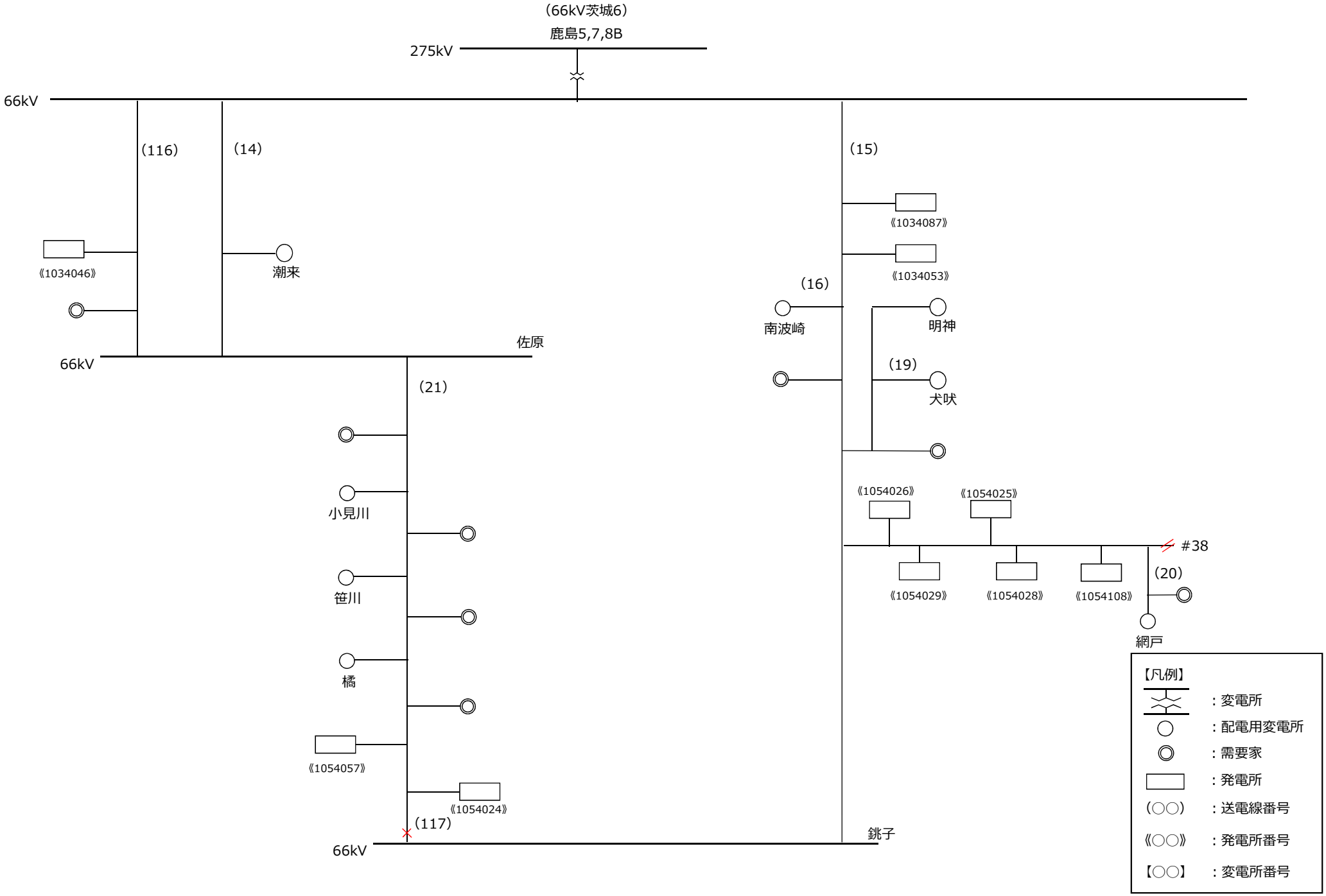

転載禁止　東京電力パワーグリッド株式会社　2025年5月7日

系統構成−66kV 千葉県 常総系統

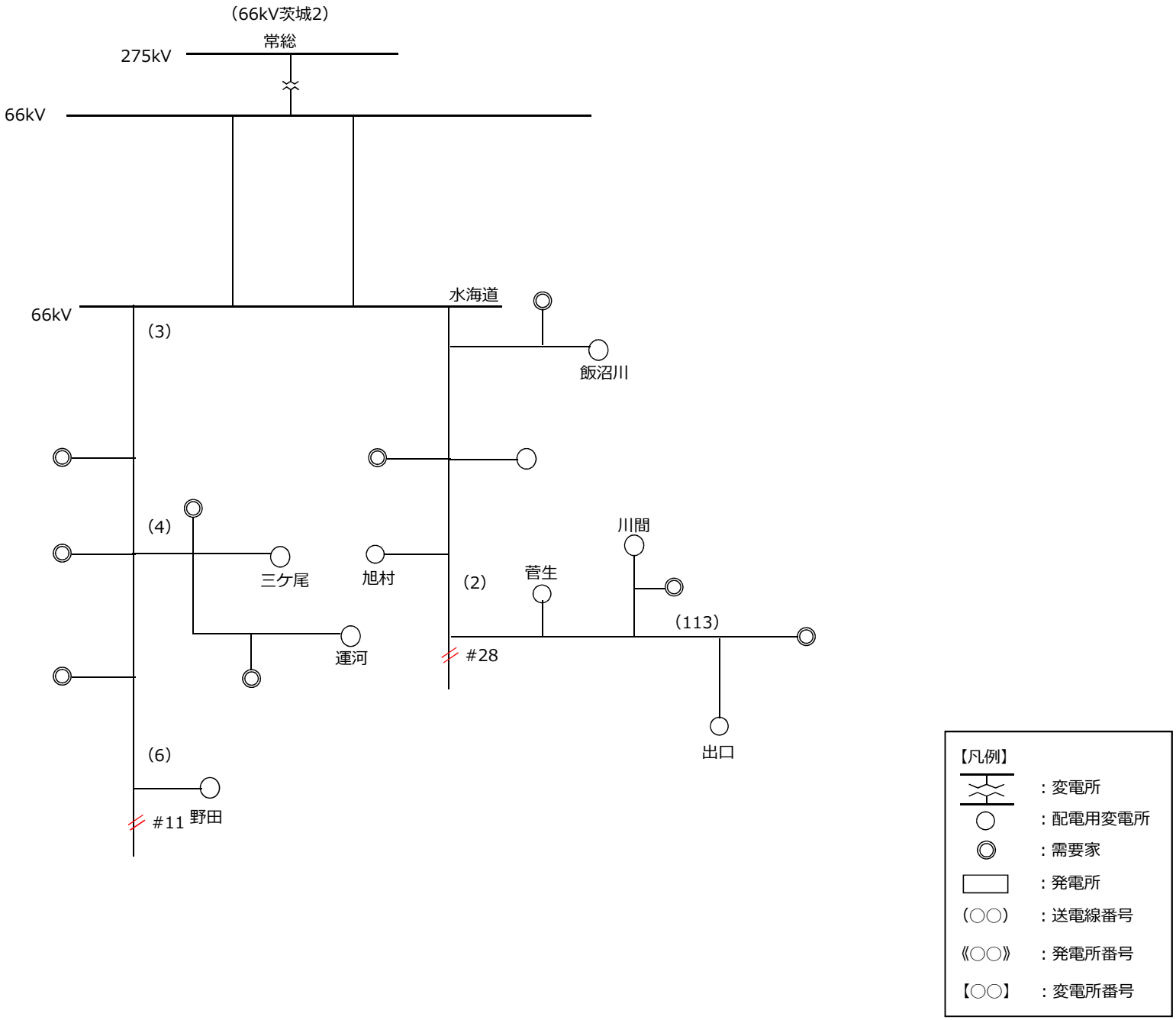

転載禁止　東京電力パワーグリッド株式会社　2025年5月7日

千葉県

予想潮流一覧表～66kVの特高設備～

送電線No			送電線名	電圧(kV)	潮流正方向			回線数	設備容量(100%×回線数)(MW)	運用容量値(MW)	運用容量制約要因	予想潮流(混雑処理前)(MW)
千葉県	66kV	1	山西線	66	西越谷	→	関宿分岐	2	294	167	熱容量	-111
千葉県	66kV	2	出口線	66	水海道	→	出口分岐	2	196	107	熱容量	-9
千葉県	66kV	3	水海道線	66	水海道	→	野田	2	444	254	熱容量	19
千葉県	66kV	4	水海道線	66	水海道	→	野田	2	184	104	熱容量	19
千葉県	66kV	5	送電線	66	水街道	→	需要家分岐	2	102	57	熱容量	15
千葉県	66kV	6	水海道線	66	野田	→	水海道	2	184	104	熱容量	-3
千葉県	66kV	7	流山線	66	東葛	→	流山分岐	2	294	167	熱容量	32
千葉県	66kV	8	我孫子線	66	東葛	→	我孫子分岐	2	294	167	熱容量	17
千葉県	66kV	9	田中線	66	東葛	→	柏	2	131	131	熱容量	17
千葉県	66kV	10	増尾線	66	高柳沼南線分岐	→	増尾分岐	2	372	212	熱容量	23
千葉県	66kV	11	東葛高柳線1,2L	66	東葛	→	六和	2	444	254	熱容量	48
千葉県	66kV	13	東葛高柳線1,2L	66	東葛	→	六和	2	444	254	熱容量	36
千葉県	66kV	14	湖南線12L	66	鹿島	→	佐原	2	184	104	熱容量	-144
千葉県	66kV	15	土合線	66	佐原	→	銚子	2	236	160	熱容量	-116
千葉県	66kV	16	南波崎線	66	鹿島	→	南波崎	2	236	160	熱容量	-34
千葉県	66kV	17	松岸線	66	銚子	→	土合線分岐	2	380	217	熱容量	-53
千葉県	66kV	18	松岸線	66	銚子	→	土合線分岐	2	230	130	熱容量	-53
千葉県	66kV	19	犬吠線	66	松岸線分岐	→	犬吠分岐	2	236	160	熱容量	16
千葉県	66kV	20	網戸線	66	八日市場	→	#38	2	102	57	熱容量	-69
千葉県	66kV	21	銚子線	66	佐原	→	銚子	2	220	131	熱容量	-157
千葉県	66kV	22	佐原線	66	佐原	→	北辺田	2	132	74	熱容量	-78

転載禁止　東京電力パワーグリッド株式会社　2025年5月7日

千葉県

予想潮流一覧表～66kVの特高設備～

送電線No			送電線名	電圧(kV)	潮流正方向			回線数	設備容量(100%×回線数)(MW)	運用容量値(MW)	運用容量制約要因	予想潮流(混雑処理前)(MW)
千葉県	66kV	23	安食線	66	―	→	―	2	―	―	―	―
千葉県	66kV	24	安食線	66	安食	→	成田	2	197	197	熱容量	6
千葉県	66kV	25	安食線	66	安食	→	成田	2	444	254	熱容量	6
千葉県	66kV	26	送電線	66	北総	→	需要家分岐	2	102	57	熱容量	3
千葉県	66kV	27	七栄線3・4L	66	北総	→	成田	2	444	254	熱容量	-13
千葉県	66kV	28	寺台線	66	寺台	→	北総	2	444	254	熱容量	-7
千葉県	66kV	29	七栄線3・4L	66	北総	→	成田	2	444	254	熱容量	-14
千葉県	66kV	31	送電線	66	需要家分岐	→	新京葉	2	92	92	熱容量	-12
千葉県	66kV	32	牧の原線	66	千葉印西	→	安食	2	372	212	熱容量	-21
千葉県	66kV	33	印西線	66	新京葉	→	印西	2	222	222	熱容量	-35
千葉県	66kV	34	印旛西線	66	新京葉	→	印西線分岐	2	222	222	熱容量	-45
千葉県	66kV	35	印西線	66	新京葉	→	印西	2	444	254	熱容量	-79
千葉県	66kV	36	印西線	66	新京葉	→	印西	2	444	254	熱容量	-65
千葉県	66kV	37	二和線	66	新京葉	→	北三咲分岐	2	208	118	熱容量	9
千葉県	66kV	38	高柳沼南線1,2L	66	新京葉	→	高柳開閉所	2	444	254	熱容量	59
千葉県	66kV	39	金ヶ作線	66	高柳開閉所	→	金ケ作分岐	2	294	167	熱容量	27
千葉県	66kV	40	網戸線	66	#38	→	八市市場	2	52	52	熱容量	1
千葉県	66kV	41	送電線	66	北総	→	需要家分岐	2	102	57	熱容量	3
千葉県	66kV	42	松尾線	66	北総	→	松尾分岐	2	132	74	熱容量	-53
千葉県	66kV	43	芝山線	66	北総	→	芝山分岐	2	444	254	熱容量	-40
千葉県	66kV	44	八日市場線	66	北総	→	八日市場	2	444	254	熱容量	-113

転載禁止　東京電力パワーグリッド株式会社　2025年5月7日

千葉県

予想潮流一覧表～66kVの特高設備～

送電線No			送電線名	電圧(kV)	潮流正方向			回線数	設備容量(100%×回線数)(MW)	運用容量値(MW)	運用容量制約要因	予想潮流(混雑処理前)(MW)
千葉県	66kV	45	八街線	66	東千葉	→	北総	2	294	167	熱容量	1
千葉県	66kV	46	八街線	66	東千葉	→	北総	2	132	74	熱容量	-90
千葉県	66kV	47	八街線	66	東千葉	→	北総	2	294	167	熱容量	-116
千葉県	66kV	48	佐倉線	66	北総	→	東千葉	2	444	254	熱容量	10
千葉県	66kV	49	角来線	66	北総	→	うすい分岐	2	184	103	熱容量	11
千葉県	66kV	50	佐倉線	66	北総	→	東千葉	2	184	104	熱容量	-26
千葉県	66kV	51	千葉新線	66	新京葉	→	東千葉	2	197	197	熱容量	25
千葉県	66kV	52	八街線	66	東千葉	→	北総	2	444	254	熱容量	-121
千葉県	66kV	53	千葉大網線(東千葉外房線34L)	66	東千葉	→	外房	2	444	254	熱容量	-160
千葉県	66kV	54	千葉大網線(東千葉外房線34L)	66	東千葉	→	外房	2	444	254	熱容量	-93
千葉県	66kV	55	鎌取線	66	千葉大網線分岐	→	鎌取	2	132	74	熱容量	-20
千葉県	66kV	56	村田川線	66	千葉中央	→	市原	2	184	104	熱容量	10
千葉県	66kV	57	生浜線	66	千葉中央	→	都町	2	186	186	熱容量	49
千葉県	66kV	58	検見川線	66	花見川	→	東千葉	2	294	167	熱容量	59
千葉県	66kV	59	吉橋線	66	東千葉	→	吉橋分岐	2	132	74	熱容量	8
千葉県	66kV	60	習志野線	66	長作分岐	→	需要家分岐	2	182	123	熱容量	5
千葉県	66kV	61	船橋線	66	下総	→	花見川	2	94	94	熱容量	0
千葉県	66kV	62	藤崎線	66	花見川	→	下総	2	168	94	熱容量	80
千葉県	66kV	63	船橋線	66	花見川	→	下総	2	79	79	熱容量	26
千葉県	66kV	64	京葉港線	66	下総	→	茜浜	2	208	118	熱容量	40
千葉県	66kV	65	市川千鳥線	66	葛南	→	下総	2	118	118	熱容量	17

転載禁止　東京電力パワーグリッド株式会社　2025年5月7日

千葉県

予想潮流一覧表～66kVの特高設備～

送電線No			送電線名	電圧(kV)	潮流正方向			回線数	設備容量(100%×回線数)(MW)	運用容量値(MW)	運用容量制約要因	予想潮流(混雑処理前)(MW)
千葉県	66kV	66	送電線	66	葛南	→	需要家分岐	2	106	69	熱容量	6
千葉県	66kV	67	市川千鳥線	66	葛南	→	下総	2	118	118	熱容量	28
千葉県	66kV	68	市川千鳥線	66	葛南	→	下総	2	75	75	熱容量	30
千葉県	66kV	69	市船線	66	葛南	→	下総	2	206	116	熱容量	31
千葉県	66kV	70	市川千鳥線	66	葛南	→	下総	2	118	118	熱容量	0
千葉県	66kV	71	花総線	66	下総	→	#49	2	168	94	熱容量	30
千葉県	66kV	72	村田川線	66	千葉中央	→	市原	2	184	104	熱容量	−134
千葉県	66kV	73	蘇我線	66	千葉中央	→	市原	2	184	104	熱容量	−93
千葉県	66kV	74	蘇我線	66	千葉中央	→	市原	2	184	104	熱容量	−188
千葉県	66kV	76	八幡環線	66	市原	→	需要家分岐	2	115	115	熱容量	−132
千葉県	66kV	77	五井環線	66	需要家分岐	→	市原	2	91	91	熱容量	51
千葉県	66kV	78	東金線	66	外房	→	東金分岐	2	372	212	熱容量	−135
千葉県	66kV	79	北白子線	66	外房	→	北白子	2	132	74	熱容量	−56
千葉県	66kV	80	東金線	66	外房	→	東金分岐	2	444	254	熱容量	−145
千葉県	66kV	81	茂原線	66	外房	→	茂原	2	444	254	熱容量	−214
千葉県	66kV	82	長柄線	66	外房	→	長柄	2	132	74	熱容量	−32
千葉県	66kV	83	茂原線	66	外房	→	茂原	2	294	167	熱容量	−156
千葉県	66kV	84	高師線	66	外房	→	高師分岐	2	100	66	熱容量	−11
千葉県	66kV	85	茂原線	66	外房	→	茂原	2	294	167	熱容量	−156
千葉県	66kV	86	岬町線	66	茂原	→	岬町	2	132	74	熱容量	−85
千葉県	66kV	87	青柳環線	66	姉崎中央	→	需要家分岐	1	118	133	熱容量	−53

転載禁止　東京電力パワーグリッド株式会社　2025年5月7日

千葉県

予想潮流一覧表～66kVの特高設備～

送電線No			送電線名	電圧(kV)	潮流正方向			回線数	設備容量(100%×回線数)(MW)	運用容量値(MW)	運用容量制約要因	予想潮流(混雑処理前)(MW)
千葉県	66kV	88	木更津線	66	姉崎中央	→	木更津分岐	2	184	104	熱容量	-150
千葉県	66kV	89	姉原線	66	市原	→	姉崎中央	2	184	104	熱容量	-33
千葉県	66kV	90	姉原線	66	市原	→	姉崎中央	2	184	104	熱容量	-24
千葉県	66kV	91	木更津線	66	姉崎中央	→	木更津分岐	2	184	104	熱容量	-105
千葉県	66kV	92	蔵波線	66	姉崎中央	→	新袖ケ浦	2	236	160	熱容量	-223
千葉県	66kV	93	木内線	66	内房	→	富津	2	132	74	熱容量	-12
千葉県	66kV	94	横田線	66	内房	→	桜井分岐	2	294	167	熱容量	-167
千葉県	66kV	95	横田線	66	内房	→	桜井分岐	2	221	221	熱容量	-163
千葉県	66kV	96	高滝線	66	内房	→	高滝分岐	2	294	167	熱容量	-96
千葉県	66kV	97	高滝線	66	―	→	―	2	―	―	―	―
千葉県	66kV	98	高滝線	66	内房	→	高滝分岐	2	102	57	熱容量	-22
千葉県	66kV	99	長南線	66	内房	→	長南	2	58	58	熱容量	-15
千葉県	66kV	100	夷隅線	66	内房	→	岬町	2	184	104	熱容量	-152
千葉県	66kV	101	外房線	66	岬町	→	内房	2	380	217	熱容量	-198
千葉県	66kV	102	上総線	66	内房	→	鴨川	2	372	212	熱容量	-372
千葉県	66kV	103	上総線	66	内房	→	鴨川	2	380	217	熱容量	-29
千葉県	66kV	104	南房線	66	鴨川	→	館山	2	198	107	熱容量	-27
千葉県	66kV	105	内房線	66	内房	→	館山	2	138	92	熱容量	-8
千葉県	66kV	106	富浦線	66	内房	→	富浦	2	106	69	熱容量	-2
千葉県	66kV	107	内房線	66	内房	→	館山	2	132	74	熱容量	-97
千葉県	66kV	108	内房線	66	内房	→	館山	2	230	130	熱容量	-96

転載禁止　東京電力パワーグリッド株式会社　2025年5月7日

千葉県

予想潮流一覧表～66kVの特高設備～

送電線No			送電線名	電圧(kV)	潮流正方向			回線数	設備容量(100%×回線数)(MW)	運用容量値(MW)	運用容量制約要因	予想潮流(混雑処理前)(MW)
千葉県	66kV	109	木内線	66	内房	→	富津	2	197	197	熱容量	-12
千葉県	66kV	111	潮見線	66	内房	→	潮見分岐	2	138	92	熱容量	-11
千葉県	66kV	112	送電線	66	―	→	―	2	―	―	―	―
千葉県	66kV	113	出口線	66	水海道	→	出口	2	372	212	熱容量	-14
千葉県	66kV	114	東葛高柳線3・4L	66	高柳開閉所	→	大谷口分岐	2	444	254	熱容量	67
千葉県	66kV	115	東葛高柳線3,4L	66	高柳開閉所	→	大谷口分岐	2	372	203	熱容量	30
千葉県	66kV	116	湖南線3,4L	66	鹿島	→	佐原	2	184	104	熱容量	-133
千葉県	66kV	117	銚子線	66	佐原	→	銚子	2	115	115	熱容量	-39
千葉県	66kV	118	佐原線	66	北辺田	→	佐原	2	66	66	熱容量	1
千葉県	66kV	119	寺台線	66	北総	→	寺台	2	444	254	熱容量	6
千葉県	66kV	120	七栄線1・2L	66	成田	→	北総	2	400	230	熱容量	-5
千葉県	66kV	122	高柳沼南線3,4L	66	高柳開閉所	→	新京葉	2	444	254	熱容量	-69
千葉県	66kV	123	松尾線	66	北総	→	松尾分岐	2	130	130	熱容量	-118
千葉県	66kV	124	松尾線	66	北総	→	松尾分岐	2	130	130	熱容量	-99
千葉県	66kV	125	松尾線	66	北総	→	松尾分岐	2	444	254	熱容量	-99
千葉県	66kV	126	八日市場線	66	北総	→	八日市場	2	444	254	熱容量	-152
千葉県	66kV	127	佐倉線	66	北総	→	東千葉	2	189	189	熱容量	8
千葉県	66kV	128	千葉新線	66	東千葉	→	新京葉	2	444	254	熱容量	-19
千葉県	66kV	130	八千代台線	66	新京葉	→	京成大和田分岐	2	394	221	熱容量	0
千葉県	66kV	131	千葉線	66	東千葉	→	花見川	2	292	167	熱容量	-12
千葉県	66kV	132	幕張線	66	花見川	→	幕張分岐	2	230	156	熱容量	25

転載禁止　東京電力パワーグリッド株式会社　2025年5月7日

千葉県

予想潮流一覧表～66kVの特高設備～

送電線No			送電線名	電圧(kV)	潮流正方向			回線数	設備容量(100%×回線数)(MW)	運用容量値(MW)	運用容量制約要因	予想潮流(混雑処理前)(MW)
千葉県	66kV	133	藤崎線	66	花見川	→	下総	2	166	93	熱容量	28
千葉県	66kV	134	市船線	66	―	→	―	2	―	―	―	―
千葉県	66kV	135	村田川線	66	千葉中央	→	市原	2	372	212	熱容量	-132
千葉県	66kV	136	高師線	66	外房	→	高師	2	294	167	熱容量	-11
千葉県	66kV	137	姉原線	66	姉崎中央	→	市原	2	190	127	熱容量	-14
千葉県	66kV	138	木更津線	66	姉崎中央	→	木更津分岐	2	184	104	熱容量	-110
千葉県	66kV	139	木更津線	66	姉崎中央	→	木更津分岐	2	184	104	熱容量	-29
千葉県	66kV	140	夷隅線	66	内房	→	岬町	2	184	104	熱容量	-198
千葉県	66kV	141	久留里線	66	内房	→	久留里分岐	2	370	212	熱容量	-35
千葉県	66kV	142	木内線	66	内房	→	富津	2	372	212	熱容量	-102
千葉県	66kV	143	送電線	66	―	→	―	2	―	―	―	―
千葉県	66kV	144	潮見線	66	内房	→	潮見分岐	2	380	217	熱容量	-11
千葉県	66kV	145	西成田線	66	西成田分岐	→	北総	2	444	254	熱容量	-7
千葉県	66kV	146	長作線	66	花見川	→	長作分岐	2	236	160	熱容量	5
千葉県	66kV	147	夷隅線	66	内房	→	岬町	2	92	92	熱容量	-279
千葉県	66kV	148	阿蘇線	66	新京葉	→	志津分岐	2	53	53	熱容量	0
千葉県	66kV	149	千葉新線	66	新京葉	→	東千葉	2	52	52	熱容量	5
千葉県	66kV	150	黒砂線	66	花見川	→	黒砂	2	40	40	熱容量	-83
千葉県	66kV	151	九十九里線	66	外房	→	九十九里	2	66	66	熱容量	-28
千葉県	66kV	152	滝台線	66	東千葉	→	滝台	2	147	147	熱容量	-66
千葉県	66kV	153	大木戸線	66	外房	→	大木戸	2	147	147	熱容量	-18

転載禁止　東京電力パワーグリッド株式会社　2025年5月7日

千葉県

予想潮流一覧表～66kVの特高設備～

変電所No			変電所名	電圧(kV) 一次	電圧(kV) 二次	台数	設備容量（100%×台数）（MW）	運用容量値（MW）	運用容量制約要因	予想潮流（混雑処理前）（MW）
千葉県	66kV	1	東葛	154	66	4	659	564	熱容量	130
千葉県	66kV	2	新京葉	275	66	4	1,124	1,010	熱容量	100
千葉県	66kV	3	北総	275	66	3	847	677	熱容量	−269
千葉県	66kV	4	花見川	275	66	4	932	786	熱容量	110
千葉県	66kV	5	下総	154	66	4	752	677	熱容量	196
千葉県	66kV	6	葛南	275	66	2	569	342	熱容量	161
千葉県	66kV	7	東千葉	154	66	4	754	678	熱容量	−274
千葉県	66kV	8	千葉中央	275	66	2	567	342	熱容量	−337
千葉県	66kV	9	外房	154	66	3	563	449	熱容量	−380
千葉県	66kV	10	姉崎中央1U	275	66	2	432	228	熱容量	−443
千葉県	66kV	11	内房	154	66	4	632	548	熱容量	−1,242
千葉県	66kV	12	姉崎中央2U	275	66	2	330	171	熱容量	−202
千葉県	66kV	13	千葉NT	154	66	3	570	513	熱容量	75
千葉県	66kV	14	千葉印西	275	66	2	570	384	熱容量	301

転載禁止　東京電力パワーグリッド株式会社　2025年5月7日